FIAT NO: 2
WARD: 2

90.11 Sq.mtr
: 8899

भारत
महावीर प

ERSION 5.2.19

२०११

सत्यमेव जयते
BARAMATI

Scanned by
AnyScanner

day, October 14, 2011

0:31:57 AM

Original
नोंदणी 39 म.
Regn. 39 M

नोंदणी 63 म.
Regn. 63 m.e.

पावती

पावती क्र. : 8899

गावाचे नाव बारामती शहर

दिनांक 14/10/2011

संबंधी असेल तर

दस्तऐवजाचा अनुक्रमांक बमत - 08900 - 2011

दस्ता ऐवजाचा प्रकार अभिहस्तांतरणपत्र
*(25-ड) निवासि जागां (सहकारी संस्था/मालकी (ओनरशीप) फ्लॅटस) संबंधी असेल तर

ता. बारामती येथील वार्ड नं. 2 सि
ो मी , सि स नं. 581 पै. क्षेत्र
त्र 33.4 चौ मी, सि स नं. 8 क्षेत्र
ल्या " सम्यक ज्वेर्ल्स " या आर सी
फ्लॅट / निवासी गाळा नं. 2 क्षेत्र
ाचा विषय असे.

सादर करणाराचे नाव:किशोर ऊर्फ किशोरकुमार जिनदत्त शहा - -

नोंदणी फी	:-	14150.00
नक्कल (अ. 11(1)), पृष्टांकनाची नक्कल (आ. 11(2)), रुजवात (अ. 12) व छायाचित्रण (अ. 13) -> एकत्रित फ़ी (39)	:-	780.00
एकूण	रु.	14930.00

लॅट नं: -; गल्ली/रस्ता: -; ईमारतीचे
ड; तालुका: बारामती ; पिन: -; पॅन

आपणास हा दस्त अंदाजे 10:46AM ह्या वेळेस मिळेल

दुय्यम निंबधक
बारामती

फ्लॅट नं: -; गल्ली/रस्ता: -; ईमारतीचे
तालुका: -; पिन: -; पॅन नम्बर: -.
नॅट नं: -; गल्ली/रस्ता: -; ईमारतीचे
रपथ; तालुका: बारामती ;पिन: -; पॅन

बाजार मुल्य: 1414730 रु. मोबदला: 761500रु.
भरलेले मुद्रांक शुल्क: 67500 रु.

देयकाचा प्रकार :डीडी/धनाकर्षाद्वारे;
बँकेचे नाव व पत्ता: एस बी आय बारामती ;
डीडी/धनाकर्ष क्रमांक: 803705; रक्कम: 14150 रु.; दिनांक: 13/10/2011

मी नक्कल केली
मी वाचली
मी रुजुवात घेतली
असल वरहुकूम नक्कल
सह दुय्यम निबंधक वर्ग २
बारामती

NOTARY
MANOHAR DENGALE
PUNE-DIST.
REG. NO. 4517
GOVERNMENT OF INDIA

THE SEAL OF THE SUB-REGISTRAR
BARAMATI

TRUE COPY
Mdengale
ॲडव्होकेट मनोहर एन. डेंगळे
नोटरी (भारत सरकार)
सक्सेस चेंबर्स, महावीर पथ, बारामती

Scanned by AnyScanner

ठशाचा युनिक नंबर	८९४२/१९१९२४
दस्तऐवजाचे वर्णन	खरेदीखत
मिळकतीचे वर्णन	गांव मौजे बारामती शहर क.नं. २ दिनांक ५७९ ते ५८१ व ६७,८७० मधील "सम्यक ज्वेल्स" मधील प.भा.फ्लॅट नं. २
मोबदला रक्कम	१४१४७३०/-
घेणाराचे नांव :	श्री किशोर उर्फ किशोरकुमार जिनदत्त शहा
देणाऱ्याचे नांव :	श्री प्रविण उर्फ प्रविणकुमार किसनचंद गुजर व इतर
मुद्रांक शुल्क भरणाऱ्याचे नांव :	श्री किशोर उर्फ किशोरकुमार जि. शहा
मुद्रांक शुल्क रक्कम	६७५००/- चेक ९३ दि. ३१/१०/२०११

सह.दुय्यम निबंधक वर्ग २
बारामती
13 OCT 2011

// श्री //

कायम व खुष खरेदीखत

कायम व खुष खरेदीखत बारामती येथे बारामती नगरपरिषदेच्या हद्दीतील गांधी चौकानजीकची वार्ड नं. २, महावीर पथ, सि.स.नं. ६ ते ८ व १० तसेच कचेरी रोड वार्ड नं. २, सि.स.नं. ५७९ ते ५८१ अशा एकुण सात सिटी सर्व्हे नंबर्समधील ३६५.३२ चौ.मी. क्षेत्रात बारामती नगरपरिषदेने मंजूर केलेल्या बांधकाम नकाशाप्रमाणे बांधलेल्या ''सम्यक ज्वेल्स'' या बहुमजली इमारतीतील पहिल्या मजल्यातील पूर्वउत्तर बाजूकडील फ्लॅट/निवासी गाळा नं. २ यांसी क्षेत्र ९०.११ चौ.मी. म्हणजेच ९६९.५८ चौ.फूट (बिल्टअप) यांची मुद्रांक शुल्काकरीता बाजारभाव मुल्याने होणारी किंमत रूपये १४,१४,७३०/- (रूपये चौदा लाख चौदा हजार सातशे तीस फक्त) परंतू प्रत्यक्ष खरेदीची ठरलेली किंमत रू. ७,६१,५००/-(रूपये सात लाख एकसष्ट हजार पाचशे फक्त) चे आज रोज गुरूवार, तारीख १३ माहे ऑक्टोबर सन २०११ इसवी ते दिवशी.

ब म त		
८९००	९	१९
२०११		

THE SEAL OF THE SUB-REGISTRAR OF BARAMATI

Scanned by AnyScanner

श्री. किशोर उर्फ किशोरकुमार जिनदत्त शहा)
उ.व.अं. ५२, धंदा – व्यापार,) लिहुन घेणार
राहणार– महावीर पथ, मु.पो.ता. बारामती, जि.पुणे)
PAN - ADWPS 9417L)

यांसी,

१) श्री. प्रविण उर्फ प्रविणकुमार किसनदास गुजर,)
उ.व.अं. ६०, धंदा– शेती व व्यापार,)
राहणार– कचेरी रोड, मु.पो.ता. बारामती, जि. पुणे.)
PAN - ABJPG 2835R) लिहुन देणार

२) श्री. अशोक उर्फ अशोककुमार किसनदास गुजर,)
उ.व.अं. ५४, धंदा– शेती)
राहणार– कचेरी रोड, मु.पो.ता. बारामती, जि. पुणे.)
PAN - AKJPG 5530C)

कारणे कायम व खुष खरेदीखत लिहुन देतो ते येणेप्रमाणे :–

१) सोबतचे परिशिष्ट–अ मध्ये सविस्तर वर्णन केलेली गांव बारामती, तालुका बारामती, जि. पुणे येथील बारामती नगरपरिषदेच्या हद्दीतील वार्ड नं. २, महावीर पथ, सि.स.नं. ६ ते ८ व १० ही जागा मिळकत लिहुन देणार नं. १ यांना व वार्ड नं. २, कचेरी रोड, सि.स.नं. ५७९ ते ५८१ ही जागा मिळकत लिहुन देणार नं. २ यांना एकत्र हिंदु कुटुंबाच्या रजिष्टर्ड वाटपपत्रानुसार व मे. कोर्टाचे आदेशानुसार एकमेव मालकी हक्काने मिळालेल्या आहेत. त्याप्रमाणे लिहुन देणार नं. १ व २ यांची नांवे मालक म्हणून त्या त्या सिटी सर्व्हे कडील मालमत्ता पत्रकास एकमेव मालक म्हणून लागलेली आहेत. तेंव्हापासून सदर जागा मिळकती हया लिहुन देणार नं. १ व २ यांचे प्रत्यक्ष ताबे वहिवाटीत मालकी हक्काने होत्या व आहेत. तेंव्हापासून लिहून देणार यांचे व्यतिरीक्त सदर जागा मिळकतीवर अन्य कोणाचाही कोणत्याही प्रकारचा हक्क हितसंबंध नव्हता व नाही.

ब म त
८००/२ BE
२०११

THE SEAL OF THE SUB-REGISTRAR OF BARAMATI
बारामती सब-रजिस्ट्रारचा शिक्का
सत्यमेव जयते

Scanned by AnyScanner

२) लिहुन देणार नं. १ व २ हे सख्खे बंधू असून, लिहुन देणार नं. १ यांच्या मालकीची महावीर पथालगतची बारामती वार्ड नं. २, सि.स.नं. ६ ते ८ व १० ही जागा मिळकत आहे. तर लिहुन देणार नं. २ यांचे मालकीची कचेरी रोड लगतची बारामती वार्ड नं. २, सि.स.नं. ५७९ ते ५८१ ही जागा मिळकत आहे. लिहुन देणार नं. १ व २ या दोघां बंधूनी आपआपल्या मालकीच्या वरील एकुण ७ सिटी सर्व्हे नंबर्समधील जागा मिळकतीत म्हणजेच सोबतचे परिशिष्ट–अ मध्ये सविस्तर वर्णन केलेल्या जागामिळकतीमध्ये एकत्रात बारामती नगरपरिषदेकडून योग्य त्या बांधकाम परवानग्या घेवून बहुमजली आर.सी.सी. बांधकामातील इमारत बांधण्याचे ठरविले. कारण लिहून देणार नं. १ यांच्या मालकीच्या जागा मिळकती पैकी सिटी सर्व्हे नं. ६ मधून येण्याजाण्याच्या बोळाच्या रस्त्याच्या वहिवाटीचा हक्क, ड्रेनेज लाईनचा व हवा, उजेड हक्क लिहून देणार नं. २ यांच्या मालकीच्या इमारतीला आपसात ठरलेप्रमाणे पुर्वीपासून होता व आहे., या गोष्टीचा विचार करून लिहुन देणार नं. १ व २ यांनी सोबतचे परिशिष्ट–अ मध्ये सविस्तर वर्णन केलेल्या आपआपल्या मालकीच्या जागा मिळकती एकत्रात विकसीत करून आपआपल्या जागेतील निवासी व बिगरनिवासी गाळयांची विक्री मालकी तत्वाने इच्छुक खरेदीदारांना 'ओनरशिप तत्वाने' करून येणारी किंमत व मोबदल्याची रक्कम ज्याची त्याने आपआपसात ठरलेप्रमाणे हिश्याच्या फ्लॅट/निवासी गाळयाची/दुकान गाळा/गोडाऊन गाळयाची/मॅझेनाईनची एकमेव मालकी हक्काने घेण्याचे ठरविले.

३) त्यानंतर लिहुन देणार यांनी सोबतचे परिशिष्ट–अ मध्ये वर्णन केलेल्या जागा मिळकतीत बेसमेंटमध्ये गोडाऊन गाळे, तळ मजल्यात दुकान गाळे व मॅझेनाईन फ्लोअर तसेच पहिल्या व दुस–या मजल्यातील फ्लॅटस्/निवासी गाळे बांधण्याचे ठरवून त्याप्रमाणे नियोजित इमारतीचा बांधकाम नकाशा तयार करून तो बारामती नगरपरिषदेकडे सादर केला, त्यास बारामती नगरपरिषदेने प्रारंभ प्रमाणपत्र क्रमांक २२/२००६–०७, तारीख १८/१०/२००६ ने मंजूरी दिली होती. त्या मंजूर नकाशात लिहुन देणार यांनी काही दुरूस्त्या करून पुन्हा सुधारित प्रारंभ प्रमाणपत्र नं. ३४/२००६–०७ तारीख २३/२/२००७ ने बारामती नगरपरिषदेकडून सुधारित प्रारंभ प्रमाणपत्र व बांधकाम नकाशास मंजूरी घेतलेली आहे. त्या मंजूर बांधकाम नकाशा बरहुकुम परिशिष्ट–अ मध्ये वर्णन केलेल्या सदर जागा मिळकतीमध्ये नियोजित बहुमजली इमारतीचे बांधकाम लिहुन देणार यांनी सुरू

ब म त
२०११

THE SEAL OF THE SUB-REGISTRAR OF BARAMATI
बारामती सब-रजिस्ट्रारचा शिक्का
सत्यमेव जयते

Scanned by AnyScanner

केले. दरम्यान लिहुन देणार यांनी वेळोवेळी बारामती नगरपरिषदेकडून बांधकामास मुदत वाढ घेतलेली आहे. त्याप्रमाणे ता. २५/२/२०१० रोजी बारामती नगरपरिषदेने बानप/कार्या. १४/८३२/२०१० ने लिहून देणार यांना ता. २२/२/२०११ पर्यंत बांधकाम पुर्ण करण्यास मुदतवाढ दिली. त्या मंजूर बांधकाम नकाशा बरहुकुम परिशिष्ट –अ मध्ये वर्णन केलेल्या सदर जागा मिळकतीमध्ये लिहून देणार यांनी नियोजित 'सम्यक ज्वेल्र्स' या बहुमजली खाली बेसमेंन्ट व त्यावर तळ मजल्यात दुकाने व मॅझेनाईन फ्लोअर तसेच पहिल्या व दुसऱ्या मजल्यात फ्लॅटस्/निवासी गाळे असलेल्या इमारतीचे बांधकाम पुर्ण केलेले आहे. त्याप्रमाणे **बारामती नगरपरिषदेने बानप/कार्या/१४/५१५/२०१०–११, ता. ७/५/२०११ ने लिहून देणार यांचे नावाने ऑक्युपन्सी सर्टिफिकेट दिलेले आहे.**

४) परिशिष्ट–अ मध्ये वर्णन केलेल्या सदर जागा मिळकतीमध्ये लिहुन देणार यांनी **'सम्यक ज्वेल्र्स'** या नावाने जी बहुमजली इमारत बांधली आहे, त्या इमारतीत खाली बेसमेंट असून, लिफ्ट व ओपन डक्टसाठी जागा ठेवलेली आहे. तसेच इमारतीत बेसमेट, तळ मजला, मॅझेनाईन फ्लोअर, पहिला मजला, दुसरा मजला आहे. बेसमेंटमध्ये दोन गोडाऊन गाळे, तळ मजल्यात सहा दुकान गाळे व मॅझेनाईन फ्लोअर आहे. तसेच पहिल्या व दुस–या मजल्यात प्रत्येकी तीन फ्लॅटस्/निवासी गाळे आहेत. ज्या त्या गोडाऊन गाळे, दुकान गाळे, मॅझेनाईन फ्लोअर व फ्लॅटस्/निवासी गाळयाला स्वतंत्र बाहेर जाण्यासाठी व समाईक क्षेत्राच्या वापरासाठी मार्ग ठेवलेला आहे. सदर संपूर्ण बांधकामात प्रत्येक निवासी व बिगरनिवासीगाळेधारकांचा त्यांचे गाळयाच्या क्षेत्रानुसार अविभक्त टक्केवारीप्रमाणे हक्क व अधिकार व हितसंबंध ठेवलेला आहे. तसेच समाईक सेवा सुविधा सर्व गाळेधारकांनी समाईकात वापरण्याची आहे. तर काही सेवासुविधा राखीव ठेवलेल्या आहेत.

५) लिहून देणार यांनी परिशिष्ट–अ मध्ये वर्णन केलेल्या जागा मिळकतीमध्ये बांधत असलेल्या नियोजित इमारतीतील गोडाऊन गाळे, दुकान गाळे, मॅझेनाईन फ्लोअर व फ्लॅटस्/निवासी गाळे यांचे बुकींग घेण्यास सुरूवात केलेली आहे, याची माहिती लिहून घेणार यांना एप्रिल २०१० मध्ये झाली, **लिहून घेणार यांना राहण्याकरिता काही फ्लॅटस्** कायम व खुष खरेदी घेण्याचे असल्याने लिहुन घेणार यांनी लिहून देणार यांचेकडे त्याबाबत विचारणा केली व प्रत्यक्ष झालेल्या चर्चेनुसार व सिटी सर्व्हे उतारे, बांधकाम नकाशा, बांधकाम परवानग्या वगैरे आवश्यक ती कागदपत्रे पाहुन व बांधकामाची स्टेज पाहून पुर्ण खात्री पटलेनंतर

ब म त
८९०/४३
२०११

THE SEAL OF THE SUB-REGISTRAR OF BARAMATI
बारामती सब-रजिस्ट्रारचा शिक्का

Scanned by AnyScanner

लिहून घेणार यांनी परिशिष्ट–अ मध्ये वर्णन केलेल्या जागा मिळकतीमध्ये बांधत असलेल्या नियोजित इमारतीतील व परिशिष्ट–ब मध्ये सविस्तर वर्णन केलेला **पहिल्या मजल्यातील फ्लॅट/निवासी गाळा** नं. २ एकमेव मालकी हक्काने तसेच अनुसूचित नमुद केलेल्या समाईक सेवा व सुविधांसहित व राखीव सेवा व सुविधांसहित फक्त लिहुन घेणार यांनी लिहुन देणार यांचेकडून कॉलम, बीम, जिना व स्लॅब टाकलेला इमारतीचा सांगाडा खरेदी घेण्याचे ठरविले तसेच उर्वरित राहिलेले म्हणजेच वीट बांधकाम, प्लास्टर, रंगकाम, खिडक्या, दरवाजे, इ. इमारतीचे काम लिहुन घेणार यांनी स्वत: दरम्यानचे काळात स्वखर्चाने पूर्ण करून घेण्याचे मान्य व कबुल करून परिशिष्ट–ब मध्ये वर्णन केलेला **पहिल्या मजल्यातील फ्लॅट/निवासी गाळा नं. २ याची** एकूण उक्ती किंमत रूपये ७,६१,५००/– (अक्षरी रूपये सात लाख एकसष्ट हजार पाचशे फक्त) ला कायम व खुष खरेदी घेण्याची तयारी दर्शविली. त्यामुळे लिहुन घेणार यांनी देऊ केलेली किंमत लिहुन देणार यांना मान्य व कबुल झालेवरून त्याबाबत लिहुन देणार व लिहुन घेणार यांचे दरम्यान चर्चा होवून व्यवहार ठरला. त्याप्रमाणे लिहुन घेणार यानी पुढे भरणा तपशिलात दर्शविल्याप्रमाणे विसारा म्हणुन तारीख १५/४/२०१० रोजी ॲक्सीस बॅक, **शाखा बारामतीच्या चेक नं. ४२५८७० ने रूपये २,५०,०००/–** लिहुन देणार नं. १ यांचे सांगणेवरून लिहुन देणार नं. २ यांचे नांवे दिलेले असून, राहिलेली रक्कम रूपये ५,११,५००/– (रूपये पाच लाख अकरा हजार पाचशे फक्त) चेक्सने लिहून देणार नं. २ यांचे नावे दिलेले आहेत. अशाप्रकारे लिहून देणार यांना लिहून घेणार यांचेकडून खरेदीची एकूण ठरलेली किंमत रू. ७,६१,५००/– (रूपये सात लाख एकसष्ट हजार पाचशे फक्त) चेक्सने मिळालेली आहे. त्याप्रित्यर्थ लिहुन देणार यांनी लिहुन घेणार यांना प्रस्तुतचे कायम व खुष खरेदीखत लिहुन दिले असे.

ब म त
१८०० | ५ | ३९
२०११

THE SEAL OF THE SUB-REGISTRAR OF BARAMATI
बारामती सब-रजिस्ट्रारचा शिक्का
सत्यमेव जयते

Scanned by AnyScanner

६) सबब आता लिहून घेणार यांना लिहून देणार यांनी काही एक राखून न ठेवता ''सम्यक ज्वेल्र्स'' या इमारतीतील परिशिष्ट–ब मध्ये सविस्तर वर्णन केलेला **पहिल्या मजल्यातील फ्लॅट/निवासी गाळा नं. २ एकमेव मालकी हक्काने** त्यासोबत अनुसुचित नमुद केलेल्या समाईक सेवा, सुविधासहित व राखीव सेवा व सुविधांसहित एकुण उक्ती किंमत रक्कम रूपये ७,६१,५००/– **(अक्षरी रूपये सात लाख एकसष्ट हजार पाचशे फक्त)** या किंमतीस प्रस्तुतचे खरेदीखताने कायम व खुषखरेदी दिलेला आहे. त्यांचे सविस्तर वर्णन परिशिष्ट–ब मध्ये केलेले आहे. तर लिहून घेणार यांनी लिहून देणार नं. १ यांचे सांगणेवरून लिहून देणार नं. २ यांचे नावे पुढे भरणा तपशिलात नमूद केलेप्रमाणे परिशिष्ट–ब मध्ये वर्णन केलेल्या **पहिल्या मजल्यातील फ्लॅट/निवासी गाळा नं. २ ची खरेदीची** ठरलेली संपूर्ण किंमत व मोबदला चेक्सने दिलेला आहे.

७) <u>भरण्याचा तपशिल</u> :–

रक्कम रूपये	तपशिल
२,५०,०००–००	लिहून घेणार यांनी लिहून देणार नं. १ यांचे सांगणेवरून लिहुन देणार नं. २ यांचे नांवे विसारा म्हणून तारीख १५/४/२०१० रोजीच्या ॲक्सीस बॅंक, शाखा **बारामतीच्या चेक नं. ४२५८७०** ने दिले ते रूपये.
२,५०,०००–००	लिहून घेणार यांनी लिहून देणार नं. १ यांचे सांगणेवरून लिहुन देणार नं. २ यांचे नांवे पार्टपेमेंट म्हणून तारीख ५/६/२०१० रोजीच्या ॲक्सीस बॅंक, शाखा **बारामतीच्या चेक नं. ४९९५०३** ने दिले ते रूपये.
१,००,०००–००	लिहून घेणार यांनी लिहून देणार नं. १ यांचे सांगणेवरून लिहुन देणार नं. २ यांचे नांवे पार्टपेमेंट म्हणून तारीख ९/८/२०१० रोजीच्या ॲक्सीस बॅंक, शाखा **बारामतीच्या चेक नं. ४९९५२०** ने दिले ते रूपये.
१,६१,५००–००	लिहून घेणार यांनी लिहून देणार नं. १ यांचे सांगणेवरून लिहुन देणार नं. २ यांचे नांवे खरेदीच्या ठरलेल्या किंमतीपैकी राहिलेली रक्कम म्हणून तारीख ९/५/२०११ रोजीच्या ॲक्सीस बॅंक, शाखा **बारामतीच्या चेक नं. ४९९५६३** ने दिले ते रूपये.
७,६१,५००–००	(एकुण रूपये सात लाख एकसष्ट हजार पाचशे फक्त

ब म त
८००/६३९
२०११

THE SEAL OF THE SUB-REGISTRAR OF BARAMATI
बारामती सब-रजिस्ट्रारचा शिक्का
सत्यमेव जयते

Scanned by AnyScanner

६) सबब आता लिहून घेणार यांना लिहून देणार यांनी काही एक राखून न ठेवता ''सम्यक ज्वेल्र्स'' या इमारतीतील परिशिष्ट–ब मध्ये सविस्तर वर्णन केलेला **पहिल्या मजल्यातील फ्लॅट/निवासी गाळा नं. २ एकमेव मालकी हक्काने** त्यासोबत अनुसुचित नमुद केलेल्या समाईक सेवा, सुविधासहित व राखीव सेवा व सुविधांसहित एकुण उक्ती किंमत रक्कम रूपये ७,६१,५००/– **(अक्षरी रूपये सात लाख एकसष्ट हजार पाचशे फक्त)** या किंमतीस प्रस्तुतचे खरेदीखताने कायम व खुषखरेदी दिलेला आहे. त्यांचे सविस्तर वर्णन परिशिष्ट–ब मध्ये केलेले आहे. तर लिहून घेणार यांनी लिहून देणार नं. १ यांचे सांगणेवरून लिहून देणार नं. २ यांचे नावे पुढे भरणा तपशिलात नमूद केलेप्रमाणे परिशिष्ट–ब मध्ये वर्णन केलेल्या **पहिल्या मजल्यातील फ्लॅट/निवासी गाळा नं. २ ची खरेदीची** ठरलेली संपूर्ण किंमत व मोबदला चेक्सने दिलेला आहे.

७) **भरण्याचा तपशिल** :–

रक्कम रूपये	तपशिल
२,५०,०००–००	लिहून घेणार यांनी लिहून देणार नं. १ यांचे सांगणेवरून लिहुन देणार नं. २ यांचे नांवे विसारा म्हणून तारीख १५/४/२०१० रोजीच्या ॲक्सीस बॅक, शाखा **बारामतीच्या चेक नं. ४२५८७०** ने दिले ते रूपये.
२,५०,०००–००	लिहून घेणार यांनी लिहून देणार नं. १ यांचे सांगणेवरून लिहुन देणार नं. २ यांचे नांवे पार्टपेमेंट म्हणून तारीख ५/६/२०१० रोजीच्या ॲक्सीस बॅक, शाखा **बारामतीच्या चेक नं. ४९९५०३** ने दिले ते रूपये.
१,००,०००–००	लिहून घेणार यांनी लिहून देणार नं. १ यांचे सांगणेवरून लिहुन देणार नं. २ यांचे नांवे पार्टपेमेंट म्हणून तारीख ९/८/२०१० रोजीच्या ॲक्सीस बॅक, शाखा **बारामतीच्या चेक नं. ४९९५२०** ने दिले ते रूपये.
१,६१,५००–००	लिहून घेणार यांनी लिहून देणार नं. १ यांचे सांगणेवरून लिहुन देणार नं. २ यांचे नांवे खरेदीच्या ठरलेल्या किंमतीपैकी राहिलेली रक्कम म्हणून तारीख ९/५/२०११ रोजीच्या ॲक्सीस बॅक, शाखा **बारामतीच्या चेक नं. ४९९५६३** ने दिले ते रूपये.
७,६१,५००–००	(एकुण रूपये सात लाख एकसष्ट हजार पाचशे फक्त

ब म त
१००
६३१
२०११

THE SEAL OF THE SUB-REGISTRAR OF BARAMATI
बारामती सब-रजिस्ट्रार चा शिक्का
सत्यमेव जयते

Scanned by AnyScanner

वर भरणा तपशिलात दर्शविलेप्रमाणे लिहून घेणाराकडून लिहून देणार नं. १ यांचे सांगणेवरूनच लिहून देणार नं. २ यांना खरेदीची ठरलेली संपूर्ण रक्कम रूपये ७,६१,५००/– चेक्सने मिळालेली आहे . वेगळया भरणा पावतीची जरूरी नाही. भरण्याबाबत कोणतीही तक्रार लिहून देणार भविष्यात उपस्थित करणार नाहीत. परिशिष्ट–ब मध्ये वर्णन केलेला **पहिल्या मजल्यातील फ्लॅट/निवासी गाळा नं. २** हा लिहून देणार यांचे आपआपसातील वाटपात ठरलेप्रमाणे लिहून देणार नं. २ यांना एकमेव मालकी हक्काने मिळालेला असल्यामुळे खरेदीची ठरलेली संपूर्ण किंमत लिहून देणार नं. १ यांचे सांगणेवरून लिहून देणार नं. २ यांचे नावे चेक्सने दिलेली आहे.

८) लिहून देणार यांनी लिहून घेणार यांना परिशिष्ट–ब मध्ये वर्णन केलेला **पहिल्या मजल्यातील फ्लॅट/निवासी गाळा नं. २ चा** एकमेव मालकी हक्काने या खरेदीद्वारे खुला व मोकळा ताबा दिलेला असुन, तो ताबा लिहून घेणार यांनी बांधकामाची म्हणजेच कॉलम, बीम, जिना, स्लॅब, लिफ्टचा डक्ट वगैरे कामे पूर्ण झालेची खात्री करून स्वसंतोषाने एकमेव मालकी हक्काने ठरलेप्रमाणे स्विकारला आहे. सदर **पहिल्या मजल्यातील फ्लॅट/निवासी गाळा नं. २** चे बांधकामाबाबत लिहून घेणार यांची कोणत्याही प्रकारची तक्रार नाही. कारण सांगडयाव्यतीरिक्त संपूर्ण वीट बांधकाम, प्लास्टर, सनला, दरवाजे, खिडक्या, फरशी, फिनिशिंग व रंगकाम, वायरिंग लिहून घेणार यांनी ठरलेप्रमाणे स्वखर्चाने स्वत:चे सोयीनुसार केलेले आहे.

९) या खरेदीखताद्वारे लिहून घेणार/खरेदीदार व लिहून देणार आपआपसात कबुल करून घोषित करतात की,

ए) सोबतचे परिशिष्ट–अ मध्ये वर्णन केलेली सदर जागा मिळकत व इमारत यामध्ये प्रत्येक गाळेधारकांचा अविभक्त हक्क, हितसंबंध त्या त्या गाळयाच्या क्षेत्राचे टक्केवारीचे प्रमाणात रहाणार आहे.

बी) परिशिष्ट– 'अ' व 'ब' मध्ये वर्णन केलेली जागा मिळकत व गाळा व इमारत यांचे प्रशासनाचा व देखभालीचा सर्व खर्च गाळेधारकांनी बहुमताने मंजूर केलेप्रमाणे अगर संघटनेने बहुमताने ठरविलेप्रमाणे करणेचा आहे.

सी) समाईक सेवा व सुविधा व क्षेत्र अविभाज्य राहणार असुन, तिचे वाटणी अगर विभाजनाबद्दल कोणाही गाळेधारकांनी कोणतीही कारवाई करणेची नाही.

ब म त
१००७ ३८
२०११

THE SEAL OF THE SUB-REGISTRAR OF BARAMATI
बारामती सब-रजिस्ट्रारचा शिक्का
सत्यमेव जयते

Scanned by AnyScanner

डी) अविभक्त हितसंबंध, टक्केवारीबाबत, या दस्तात नमुद केलेला आहे. तो अविभक्त हितसंबंध बदलणेचा नाही अथवा त्या गाळयापासून तुटक वेगळा करता येणार नाही. त्याबाबत इतर दस्ताने वेगळा काढता येणार नाही.

इ) प्रत्येक गाळेधारकाने, गाळेधारकांच्या संघटनेने जी रक्कम वसुलीबाबत देय रकमेबाबत, नुकसानीबाबत, मागणीबाबत, बहुमताने निर्णय घेतला असेल त्याची पुर्तता करणेची आहे. त्याकरिता गाळेधारकांचे विरूध्द गाळेधारकांची संघटना, त्यांचे प्रतिनिधीमार्फत कायदेशीर इसम गृहीत धरून कोर्ट कारवाई करू शकेल हे गाळेधारकांनी मान्य व कबुल केले आहे.

एफ) कोणाही गाळेधारकाला कोणत्याही कारणावरून समाईक क्षेत्राचे देखभालीसाठी कराव्या लागणा–या खर्चाचे रकमेबाबत, हिस्सेराशीबाबत सुट अगर माफी मिळणार नाही.

जी) गाळेधारक, त्याचा प्रतिनिधी, भाडेकरू, परवानाधारक, भोगवटादार, ताबेदार देखील या दस्तातील अटीस बांधील राहणार आहे.

एच) यदाकदाचित जर संपूर्ण मिळकत पुर्णत: नष्ट झाली अथवा अंशत: नष्ट झाली, नुकसान अथवा नासधूस झाल्यास त्याचे दुरूस्तीस, पुर्नरबांधणीसाठी होणा–या खर्चाबाबत जो गाळेधारकांच्या संघटनेने बहुमताने निर्णय घेवून करणेचा आहे. तो त्या त्या गाळयाच्या अविभक्त हितसंबंधाचे प्रमाणात टक्केवारीचे प्रमाणात सोसणेचा आहे.

आय) गाळेधारकांनी सरकारी गृहरचना सोसायटी स्थापन करणेचे ठरविल्यास त्यास देखील सर्वानुमते संमती राहणार आहे. मात्र त्याबाबत जी कागदोपत्री पुर्तता करावी लागणार आहे, त्याचा सर्व खर्च गाळेधारकांनी मिळून करणेचा आहे.

जे) परिशिष्ट–अ मध्ये बांधलेल्या **''सम्यक ज्वेल्र्स''** या इमारतीचे नांव गाळेधारकांनी बदलणेचे नाही. या अटीचे कोणीही उल्लंघन केल्यास त्याचे विरूध्द योग्य ती उपाययोजना करण्याचा हक्क व अधिकार लिहून देणार यांना राहणार आहे.

के) लिहून देणार यांनी लिहून घेणार यांना परिशिष्ट–ब मध्ये वर्णन केलेला **पहिल्या मजल्यातील फ्लॅट/निवासी गाळा** नं. २ हा निर्वेध, निजोखमी व बोजारहित असलेची हमी व भरवसा दिला असुन, यामागील कुठलीही बाकी अगर बोजा निघाल्यास अगर कोणाचाही हक्क, हितसंबंध उपस्थित झाल्यास त्याचे निवारण लिहून देणार करून देणार आहेत.

१०) लिहून देणार यांनी बारामती नगरपरिषदेचे मागील सर्व कर, टॅक्स भरलेले आहे. यापुढील येणारे सर्व कर, टॅक्स, लिहून घेणार यांनी भरणेचा आहे. तसेच परिशिष्ट–ब मध्ये वर्णन केलेल्या **पहिल्या मजल्यातील फ्लॅट/निवासी गाळा** नं. २ यांचे संदर्भात नवीन आलेला व्हॅट टॅक्स, सर्व्हिस टॅक्स अथवा अन्य कोणताही कर, टॅक्स उद्‌भवल्यास व देय्य झाल्यास तो टॅक्स, कर लिहून घेणार हे लिहून देणार यांना लेखी मागणी केलेनंतर अलाहिदा किंमतीशिवाय वेगळा चेकने देणार आहेत. हे लिहून घेणार यांनी मान्य व कबूल केले आहे.

ब म ती
१२०० | ८ | ३९
२०११

THE SEAL OF THE SUB-REGISTRAR OF BARAMATI
बारामती सब-रजिस्ट्रारचा शिक्का
सत्यमेव जयते

Scanned by AnyScanner

११) लिहून घेणार यांनी परिशिष्ट–ब मध्ये वर्णन केलेला **पहिल्या मजल्यातील फ्लॅट/निवासीगाळा नं. २** यामध्ये स्वखर्चाने विद्युत मीटर योग्य ते डिपॉझीट भरून वीज कनेक्शन जोडून घेणेचे आहे. त्याची कोणतीही जबाबदारी लिहून देणार यांचेवर रहाणार नाही. मात्र लिहून देणार हे लिहून घेणार यांना आवश्यक असणारा विजेचा लोड मिळणेसाठी स्वत:च्या जागेत विजेचा ट्रान्सफॉर्मर बसवून घेतील अथवा अन्य ठिकाणांवरून केबलद्वारे 'सम्यक ज्वेल्र्स' या इमारतीपर्यंत आवश्यक त्या लोडचा विज पुरवठा उपलब्ध करून देणार आहेत. त्याकामी हिस्सेराशीने लागणाऱ्या खर्चाची रक्कम लिहून घेणार हे लिहून देणार यांना देणार आहेत. तसेच आवश्यक वाटल्यास बारामती नगर परिषदेकडून स्वखर्चाने लिहून घेणार यांनी पाणी कनेक्शन घेण्याचे आहे.

१२) लिहून घेणार यांनी या खरेदीखताद्वारे जेवढया चौरस फूट क्षेत्राच्या जागेचे खरेदीखत करून दिले आहे. त्या व्यतिरिक्त अन्य कोणतीही जागा व इमारतीचा भाग वापरण्याचा हक्क नाही. तसेच अनुसुचित नमुद केलेल्या समाईक सेवा व सुविधा व राखीव सेवा व सुविधा ज्या आहेत त्याच वापरण्याचा हक्क लिहून घेणार यांना राहणार आहे.

१३) आता लिहुन घेणार हे परिशिष्ट–ब मध्ये वर्णन केलेला **पहिल्या मजल्यातील फ्लॅट/निवासी गाळा नं. २** यांचे एकमेव मालक **झालेले** असुन, लिहून घेणार यांनी त्यांचे नांव मालक म्हणून सिटी सर्व्हे कडील मालमत्ता पत्रकास, बारामती नगरपरिषदेचे दप्तरी लावुन घ्यावे, त्याकामी लिहुन देणार हे लिहून घेणार यांचे खर्चाने सर्वतोपरी सहकार्य करणार आहेत. आवश्यक त्या कागदपत्रांवर सहया, संमत्या लिहुन देणार देतील.

१४) परिशिष्ट–अ मध्ये वर्णन केलेल्या जागा मिळकतीमध्ये बांधलेल्या **''सम्यक ज्वेल्र्स''** या इमारतीवरील भागात पुढील काळात जर बारामती नगरपरिषदेने वाढीव बांधकामास परवानगी दिली तर म्हणजेच चटईक्षेत्र निर्देशांक वाढवून मिळाला तर लिहून देणार हे लिहून घेणार यांचेतर्फे व लिहून घेणाऱ्या करीता तसे बांधकाम करण्याची परवानगी घेतील व ते वाढीव बांधकाम लिहून घेणार हेच एकमेव मालकी हक्काने भविष्यात वापरू शकतील तुर्त इमारतीवरील संपूर्ण टेरेस एकमेव वापरण्याचा हक्क लिहून घेणार व त्यांची पत्नी यांना लिहून देणार यांनी दिलेला आहे.

१५) परिशिष्ट–अ मध्ये वर्णन केलेल्या जागा मिळकतीत बांधलेल्या **''सम्यक ज्वेल्र्स''** या इमारतीवरील संपूर्ण टेरेसचा मालकी हक्क, लिहून देणार यांनी लिहून घेणार यांना व त्यांची पत्नी यांच्या नावे एकमेव वापरणेचा मालकी हक्क दिलेला आहे. लिहून देणार यांनी स्वत:कडे इमारतीवरील टेरेसचे हक्क राखुन ठेवलेले नाहीत. त्याबाबत इतर गाळेधारकांनी कोणत्याही प्रकारची तक्रार करणेची नाही. तसे त्यांचे खरेदीखताच्या दस्तामध्ये लिहून देणार हे स्वतंत्र उल्लेख करणार आहेत.

१६) लिहून देणार या दस्ताद्वारे कबुल करतात की, परिशिष्ट–ब मध्ये वर्णन केलेला **पहिल्या मजल्यातील फ्लॅट/निवासी गाळा नं. २ हा** लिहून घेणार यांना **एकमेव मालकी हक्काने** ताब्यात दिलेला आहे. यापुढे लिहून घेणार यांनी त्याचा मन मानेल त्याप्रमाणे उपभोग घेणेचा आहे अगर विल्हेवाट लावणेची आहे. त्यावर लिहून देणार यांचा काहीएक हक्क, हितसंबंध राहिलेला नाही.

ब म त
१८०० | ९ | ३९
२०११

THE SEAL OF THE SUB-REGISTRAR OF BARAMATI
बारामती सब-रजिस्ट्रारचा शिक्का
सत्यमेव जयते

Scanned by AnyScanner

१७) लिहून घेणार यांनी परिशिष्ट–ब मध्ये वर्णन केलेला **पहिल्या मजल्यातील फ्लॅट/निवासी गाळा नं. २** चा योग्य व चांगल्या प्रकारे, निवासी कारणासाठीच वापर करणेचा असुन, त्यामध्ये स्फोटके व ज्वालाग्रही पदार्थ ठेवणेचे नाहीत, तसेच इमारतीस हानीकारक होईल असे दुर्गंधीकारक पदार्थ व माल ठेवणेचा नाही अगर साठविणेचा नाही.

१८) परिशिष्ट–ब नंतर अनुसुचित समाईक व राखीव सेवा, सवलतींचा खुलासा केलेला आहे. त्याप्रमाणे लिहून घेणार यांचा समाईक व राखीव सेवा, सुविधांमध्ये हक्क हितसंबध राहणार आहेत.

१९) **लिहुन देणार यांनी 'सम्यक ज्वेल्र्स' या इमारतीचे डीड ऑफ डिक्लरेशन दि महाराष्ट्र अपार्टमेंट ॲक्ट १९७० अन्वये केलेले असुन, सदरचे डीड ऑफ डीक्लरेशन मे. दुय्यम निबंधक सो. बारामती यांचे कार्यालयात दस्त नं. ६२२९ तारीख १९/७/२०११ रोजी नोंदलेले आहे.**

२०) लिहुन घेणार व लिहून देणार यांचेवर डीड ऑफ डिक्लरेशन मधील सर्व अटी व शर्ती बंधनकारक रहाणार असुन, त्या अटी व शर्तीस अधीन राहून प्रस्तुतचे खरेदीखत केलेले आहे.

२१) परिशिष्ट–अ मध्ये वर्णन केलेल्या सदर जागा मिळकतीत जी इमारत लिहून देणार यांनी बांधलेली आहे, त्या इमारतीवरील टेरेस लिहुन देणार यांनी लिहून घेणार यांना एकमेव मालकी हक्काने दिलेला आहे. पुढील काळात जर बारामती नगर परिषदेने वाढीव बांधकामास परवानगी दिली तर सर्व प्रथम बांधकाम करणेचा संपूर्ण अधिकार लिहून घेणार यांचाच राहणार आहे. तसेच सदर ''सम्यक ज्वेल्र्स'' या इमारतीवरील टेरेस हा जाहिरातीचा बोर्ड, टेलिफोन टॉवर इ. प्रकारे लिहुन घेणार यांना कोणत्याही कंपनीने अथवा व्यक्तीने भाडयाने देण्याबाबत मागणी केली असता, अगर स्वत:चे व्यवसायाचे बोर्ड, होर्डींग लावणेचा अथवा भाडयाने देणेचा व भाडे वसुल करणेचा हक्क व अधिकार लिहुन घेणार यांना रहाणार आहे. त्याबाबत लिहुन देणार यांनी कोणत्याही प्रकारची तक्रार उपस्थित करणेची नाही हे लिहुन देणार यांनी मान्य व कबुल केलेले आहे.

२२) लिहुन घेणार यांचा **'सम्यक ज्वेल्र्स'** या इमारतीमधील या खरेदीखताचा विषय असलेल्या **पहिल्या मजल्यातील फ्लॅट/निवासी गाळा नं. २ याचा १०.६५%** अविभक्त हिस्सा आहे हे लिहुन देणार यांना व लिहून घेणार यांना मान्य व कबुल आहे.

२३) पुढे परिशिष्ठ ब मध्ये वर्णन केलेल्या म्हणजेच या खरेदीखताचा विषय असलेल्या फ्लॅट/निवासी गाळयाच्या खरेदीखताचा संपूर्ण खर्च म्हणजे मुद्रांक शुल्क, नोंदणी फी, स्कॅनिंग, टायपिंग, झेरॉक्स वगैरे संपूर्ण खर्च लिहुन घेणार यांनी केलेला आहे.

ब म त
८००
१०३८
२०११

THE SEAL OF THE SUB-REGISTRAR OF BARAMATI
बारामती सब-रजिस्ट्रारचा शिक्का
सत्यमेव जयते

Scanned by AnyScanner

परिशिष्ट–अ

तुकडी पुणे, पोट तुकडी तालुका बारामती, मे.सब रजिस्ट्रार साहेब, बारामती यांचे हद्दीतील गांव बारामती, ता. बारामती, जि. पुणे येथील बारामती नगरपरिषदेच्या हद्दीतील मुल्यांकन विभाग २.१ मधील गांधी चौकानजीकची वार्ड नं. २, महावीर पथ, सि.स.नं. ६ ते ८ व १० तसेच मुल्यांकन विभाग २.२ मधील कचेरी रोड वार्ड नं. २, सि.स.नं. ५७९ ते ५८१ अशा एकुण सात सिटी सर्व्हे नंबर्समधील ३६५.३२ चौ.मी. यांचे सविस्तर वर्णन येणेप्रमाणे :–

वार्ड नं.	सि.स.नं.	क्षेत्र चौ.मी.	सत्ता प्रकार
२	५७९	१२४.६	'अ'
२	५८०	२१.७	'अ'
२	५८१ पै	६७.७२	'अ'
२	६	५३.५	'अ'
२	७	३३.४	'अ'
२	८	४१.०	'अ'
२	१०	२३.४	'अ'
	एकुण	३६५.३२ चौ.मी.	

यांसी एकत्रित चतु:सिमा येणेप्रमाणे –

पुर्वेस :– लागु सि.स.नं. १ ते ५, सरकारी रस्ता (महावीर पथ) व सि.स.नं. ५८१ पै व सि.स.नं. ९

दक्षिणेस :– लागु सि.स.नं. ९, व सि.स.नं. ११

पश्चिमेस :– लागु सि.स.नं. ५७७, सि.स.नं. ५७८ मधील बोळ

उत्तरेस :– सरकारी रस्ता (कचेरी रोड)

येणेप्रमाणे चतु:सिमापुर्वक एकुण ७ सिटी सर्व्हे नंबरसमधील ३६५.३२ चौ.मी. क्षेत्रात बारामती नगरपरिषदेने सुधारीत प्रारंभ प्रमाणपत्र क्रमांक ३४/२००६–०७ ता. २३/२/२००७ ने मंजूर केलेल्या बांधकाम नकाशाप्रमाणे व पुढे तारीख १८/५/२००९ रोजी व ८/१२/२००९ रोजी बारामती नगरपरिषदेने दिलेल्या बांधकामास मुदत वाढ दिलेल्या आदेशाप्रमाणे बांधलेली व बारामती नगरपरिषदेने बानप/कार्या/१४/५१५/२०१०–११, ता. ७/५/२०११ ने ऑक्युपन्सी सर्टिफिकेट दिलेली ''सम्यक ज्वेल्र्स'' या नावाची बहुमजली इमारत ज्यामध्ये बेसमेंट, तळ मजला, मॅझेनाईन फ्लोअर तसेच पहिला मजला व दुसरा मजला आहे. ती इमारत व येण्याजाण्याचा व हवा उजेडाचा समाईक हक्क ठेवलेला बोळ.

(यांस पुढे 'सदर जागा मिळकत' असे संबोधिले आहे)

ब म स
१८०० | ११ | ३८
२०११

THE SEAL OF THE SUB-REGISTRAR OF BARAMATI
बारामती सब-रजिस्ट्रारचा शिक्का
सत्यमेव जयते

Scanned by AnyScanner

परिशिष्ट–ब

परिशिष्ट–अ मध्ये नमुद केलेल्या गांव बारामती, ता. बारामती, जि. पुणे येथील बारामती नगरपरिषदेच्या हद्दीतील गांधी चौकानजीकची वार्ड नं. २, महावीर पथ, सि.स.नं. ६ ते ८ व १० तसेच कचेरी रोड वार्ड नं. २, सि.स.नं. ५७९ ते ५८१ अशा एकुण सात सिटी सर्व्हे नंबर्समधील ३६५.३२ चौ.मी. मध्ये बांधलेल्या ''सम्यक ज्वेल्र्स'' या इमारतीतील **पहिल्या मजल्यातील** पूर्वउत्तर बाजूकडील **फ्लॅट/निवासी गाळा नं. २** याचे सविस्तर वर्णन खालील प्रमाणे –

मजला	–	पहिला मजला (फर्स्ट फ्लोअर)
फ्लॅट/निवासी गाळा नं.	–	२ (दोन)
क्षेत्र	–	९०.११ चौ.मी. म्हणजेच ९६९.५८ चौ.फुट (बिल्टअप)

यांसी चतु:सिमा येणेप्रमाणे :–

पुर्वेस	:–	सि.स.नं. ६ मधील बोळ आणि सि.स.नं. १
दक्षिणेस	:–	जिना
पश्चिमेस	:–	फ्लॅट नं. १
उत्तरेस	:–	कचेरी रोड

येणेप्रमाणे चतु:सिमापूर्वक फ्लॅट/निवासी गाळा नं. २ चे मुळत: क्षेत्र ६८.०५ चौ.मी. बिल्टअप आहे. त्याव्यतिरिक्त बाल्कनी, जिना, लिफ्ट यासह संपूर्ण फ्लॅट/निवासी गाळयाचे क्षेत्र ९०.११ चौ.मी. (बिल्टअप) धरलेले असून, तो फ्लॅट/निवासीगाळा नं. २ या खरेदीखताचा विषय आहे.

ब म त
८००/१२
२०११

THE SEAL OF THE SUB-REGISTRAR OF BARAMATI
बारामती सब-रजिस्ट्रारचा शिक्का
सत्यमेव जयते

Scanned by AnyScanner

अनुसूची

समाईक सेवा व सुविधा :–

१. बीम, कॉलम, भिंती, ड्रेनेज. सेफ्टीक टॅक

२. सि.स.नं. ६ मधील बोळ सर्वांना येणे–जाणेसाठी सामाईकांत ठेवलेला आहे.

राखीव सेवा व सुविधा :–

१) ओव्हर हेड वॉटर स्टोअरजे टॅक व इमारतीतील जिना व लिफ्ट फक्त लिहून घेणार व अन्य फ्लॅट धारक हेच एकमेव मालकी हक्काने वापरणार आहेत.

२) कुपनलिका व त्यावरील इलेक्ट्रीक मोटार लिहून घेणार व अन्य फ्लॅटधारक हेच एकमेव मालकी हक्काने वापरणार आहेत.

३) परिशिष्ठ अ मध्ये वर्णन केलेल्या जागा मिळकतीत बांधलेल्या 'सम्यक ज्वेल्र्स' या इमारतीवरील टेरेसचा वापर फक्त लिहून घेणार व अन्य फ्लॅट धारक हेच एकमेव मालकी हक्काने करणार आहे.

४) तळ मजल्यातील दुकान गाळा नं. १ च्या उत्तरेकडील रस्त्यापर्यंतची मोकळी जागा त्या दुकान गाळयाच्या खरेदीदार यांनाच एकमेव वापरण्याच्या हक्कासह दिलेली आहे.

५) स्वतंत्र व राखीव असलेले ड्रेनेज व सेफ्टीक टॅक लिहून घेणार यांनीच वापरणेचे आहे.

ब म त

८००० | ४३ | ३८

२०११

THE SEAL OF THE SUB-REGISTRAR OF BARAMATI

बारामती सब-रजिस्ट्रारचा शिक्का

सत्यमेव जयते

Scanned by AnyScanner

येणेप्रमाणे कायम व खुष खरेदीखत आजरोजी लिहून देणार यांनी लिहून घेणार यांना बारामती मुक्कामी, वाचून, समजून, उमजून, त्यावर साक्षीदारांसमक्ष सह्या करून लिहून दिले असे.

खरेदीखत लिहून देणार

१) श्री. प्रविण उर्फ प्रविणकुमार किसनदास गुजर

सही :– P.K Gujar

२) श्री. अशोक उर्फ अशोककुमार किसनदास गुजर

सही :– A.K. Gujar

खरेदीखत लिहुन घेणार :–

श्री. किशोर उर्फ किशोरकुमार जिनदत्त शहा

सही :–

साक्षीदार

१) सही –

नांव– Shaikh Afzal Suleman

पत्ता– opp Kachari Baramati

२) सही – Ghorpade

नांव – श्री राहुल दशरथ घोरपडे

पत्ता– मु पो. बारामती पुणे.

ब म ती

१९०० | १४ | ३९

२०११

THE SEAL OF THE SUB-REGISTRAR OF BARAMATI

बारामती सब-रजिस्ट्रारचा शिक्का

सत्यमेव जयते

Scanned by AnyScanner

२०,००,०००) -११-८७ पीओ ५* एम १७५
वित्त विभाग क्र. संकीर्ण -१०८७/प्र.क्र.८६/कोषा-४
ऑक्टोबर १९८७

नमुना म.को.नि.६
(नियम १९२ पहा)

सर्वसा .२६ -अ
Gen - 26-M

चलन क्रमांक **ORIGINAL**

बारामती या ठिकाणच्या कोषागारात /उपकोषागारात भरण्यात आलेल्या रोख रक्कमेचे चलन भारतीय स्टेट बँकेमध्ये/भारतीय रिझर्व्ह बँकेमध्ये

(ESE)

भरणा करणाऱ्याने भरावयाचे	विभागीय अधिकाऱ्याने किंवा कोषागाने भरावयाचे	कोषागाराने/उपकोषागाराने/भारतीय रिझर्व्ह बँकेने भारतीय स्टेट बँकेने/हैद्राबाद स्टेट बँकेने भरावयाचे
वतीने रक्कम भरण्यात आली आहे, त्या ाचे नाव/पदनाम आणि पत्ता: किरण, उप निबंधक, सह. दुय्यम निबंधक	लेख्यांचे वर्गीकरण : विभाग : प्रधानशीर्ष : मुद्रांक व नोंदणी उपप्रधानशीर्ष : ०८३० मुद्रांक व नोंदणी	रक्कम मिळाली. रुपये (आकड्यात) रुपये (अक्षरी)
करण्यासंबंधीच्या प्राधिकाराचा तपशील रणा करण्याचा उद्देश of Stamps	गौणशीर्ष : ०२ मुद्रांक न्यायिकेत्तर संगणक संकेतांक : १०२ (ii)	कोषपाल :
ारे व मुद्रांकनासाठी झालेली रक्कम	0 0 3 0 0 4 6 4 0 1	लेखापाल :
लेली रक्कम रु. ६७,५००/- रुपये) रणारांची स्वाक्षरी 13/10/2011	बरोबर आहे. पैसे स्विकारावे व पावती द्यावी. सह.दुय्यम निबंधक वर्ग २ बारामती स्वाक्षरी दिनांक 13/10/2011	कोषागार/उपकोषागार अधिकारी/बँकेचा व्यवस्थापक दिनांक 13/10/2011

* येथे कोषागार/बँकेत रक्कम भरणा करण्याबाबत आदेश देणाऱ्या अधिकाऱ्यांचा स्वतंत्र शिक्का दरवावा.

कम्प्यूटर द्वारा मुद्रित होने पर ही वैध VALID ONLY IF COMPUTER PRINTED
केवल छः महिनों के लिये ही वैध VALID FOR SIX MONTHS ONLY
अहस्तांतरणीय NON TRANSFERABLE

भारतीय स्टेट बैंक
State Bank of India
बैंकर्स चेक
BANKERS CHEQUE

रु. Rs. 50,000/- एवं अधिक के लिखत दो अधिकारियों द्वारा हस्ताक्षरित होने पर ही वैध है। INSTRUMENTS FOR RS. 50,000/- & ABOVE ARE NOT VALID UNLESS SIGNED BY TWO OFFICERS

दिनांक/DATE: 13/10/2011
Key: NEKBEV
Sr. No: 145999

Payee SAH DUYYAM NIBANDHAK CLASS 2 BARAMATI

को या उनके आदेश पर OR ORDER

रुपये RUPEES

TEN	FOUR	ONE	FIVE	ZERO
THOUS	HUNDS	HUNDS	TENS	UNITS

PAISE ZERO ONLY

Rs. 14150 Ps 00
अदा करें AMOUNT BELOW 14151(1/5)
कृते भारतीय स्टेट बैंक
For STATE BANK OF INDIA

जारी करने वाली शाखा
Issuing Branch: BARAMATI
शाखा कूट क्र./Code No. 00321
Tel No. 02112-224329
MICR 000228803705 Key: NEKBEV Sr. No: 145988

प्राधिकृत हस्ताक्षरकर्ता / AUTHORISED SIGNATORY
(हस्ताक्षर नमूना क्र० / S.S. NO.

H. KALAMKAR
शाखा प्रबंधक / BRANCH MANAGER
(हस्ताक्षर नमूना क्र० / S.S. NO. H-898

⑈803705⑈ 000002000⑆ 000228⑈ 16

ब	म	त
८००	१५	३८
२०११		

THE SEAL OF THE SUB-REGISTRAR OF BARAMATI
बारामती सब-रजिस्ट्रारचा शिक्का
सत्यमेव जयते

Scanned by AnyScanner

तालुका : बारामती

जिल्हा : पुणे

वाडी : 2

दस्तावेज अंतरस्त क्र. ८ वरचा

सि.स.नं. ५७९, ५८०, ५८१, ९, ७, ८

१० ची कारणपूरती नकाशा नकले

आरे

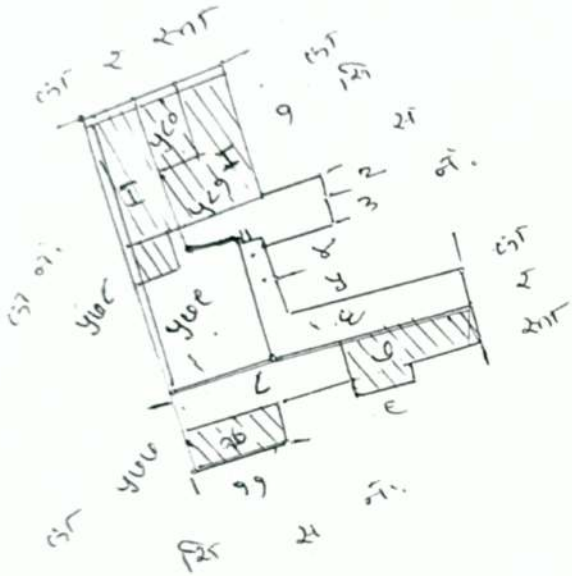

स्केल : १ : ५००

नकल अर्ज आला वा. .....

नकल तयार वा. 9/2/90

नकल दिली वा. .....

नकल ली .....

खोरज ली .....

दिर ली .....

नकल तयार करणार .....

पडताळणी करणार .....

Kupe Sahl

9/2/90

प्र. तलाठी दुय्यम

हवेली बारा

ब म ती		
१९००	१९	९१
२०११		

THE SEAL OF THE SUB-REGISTRAR OF BARAMATI

बारामती सब-रजिस्ट्रारचा शिक्का

सत्यमेव जयते

Scanned by AnyScanner

नगर भूमापन कार्यालय बारामती

शहर : बारामती

तालुका : बारामती

जिल्हा : पुणे

वार्ड : 2

हद्दीचा आकारबंध क्र. ८ तरवन

सि.स.नं. ५७९, ५८०, ५८१, ९, ७, ८

१० ची कारणपरत नकाशा नकले असे

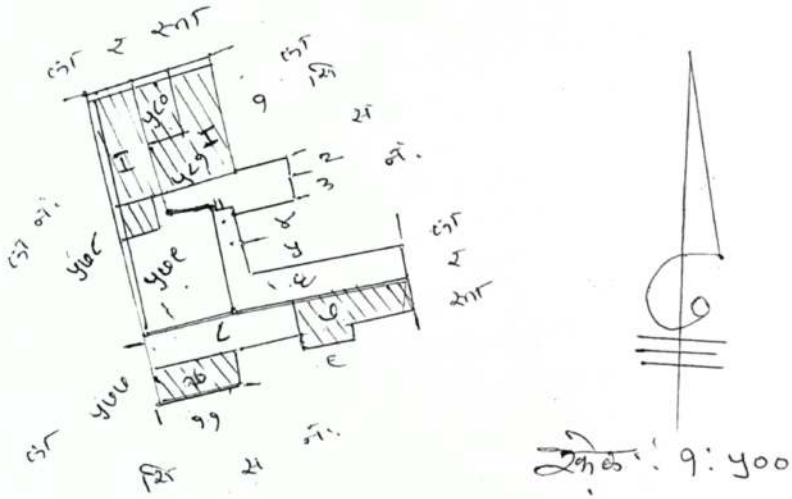
सर्व्हे नं. ५७९
सर्व्हे नं. ५७८
सर्व्हे नं. ५७७
सर्व्हे नं. ५८०
सर्व्हे नं. ५७९
सर्व्हे नं. ५७९
सर्व्हे नं. ५७९

बारामती वार्ड नं. 2 सि.स.नं. ६ प्रॉपर्टी कार्ड

वार्ड नं. 2 723

RULED CARD

C. T. S. 20

(G. R., R. D., No. 8610, dated 10-9-25.)

सिटी स.नं. चौ.मी.

६ ५७ मी.

चौ. मीटर

५७-५

१) किशनदास रंगीदास पुजर

२) विठ्ठलदास रंगीदास पुजर

३) विनोदकुमार रंगीदास पुजर

14-12-51

१४/१३/६८ भा. द. प्या १९५६ प्या वर्जन माल्यें [illegible] भ. रा. द. प्या १९५८ अंमलबजावणी कायद्यानुसार व भा. स. प्या भागे संबंधी [illegible] कायद्यानुसार क्षेत्र आकाराचे रुपांतर केले.

[illegible] अधिक्षक

बारामती

बमत

१८०० पु ३८

२०११

SEAL OF THE SUB-REGISTRAR OF BARAMATI

बारामती सब-रजिस्ट्रार चा शिक्का

Scanned by AnyScanner

29/9/2000

वारसाने फेरी — H)

सुधा चिमणलाल गुजर
मिरवील चिमणलाल गुजर
अनिल चिमणलाल गुजर
मेहुल चिमणलाल गुजर
सौ मिना मुकुंदकुमार शाह
सौ परिमल हरिश्चंद्र शाह
सौ अर्चना हेमंत सेठ.

फे.नं. 933 प्रमाणे

सा. नि. भू. अ. बारामती

29.9.2000

29/9/2009

२०६०क. ३०४९ रु. ५५०/२००० ने हप्पा सोडून दिलेने मिना मुकुंदकुमार शाह, परिमल हरिश्चंद्र शाह व अर्चना हेमंत सेठ यांचे नावाची नोंद कमी केली.

फे.नं. 373 प्रमाणे

29/9/2009

सा. नि. भू. अ. बारामती

मा. दि. न्या. कोर्ट बारामती यांचेकडील दि. ३०६/२००१ व दि. २९/११/२००१ चे निर्णयाप्रमाणे

H)

प्रविण किसनदास गुजर

फे.नं. 577 प्रमाणे

सा. नि., भू. अ बारामती

मे कोर्ट आदेशावरून नोंद. -

२८/३/०८ रोजी सिविल जज्ज सीनियर डिव्हिजन सो बारामती यांचे आदेश क्र. ९५१ व रिव्हिशन १५१/०८ दाखल आदेश दि. १४/८/०८ चे आदेशावरून व तसेच दि. २८/३/०८ चे आदेशावरून नं. भू. क्र. ९ चे धारकास जा. भू. क्र. ९ व ८ मधून जाणे येणेचा हक्काची इतर हक्कात नोंद केली सा. नं. ८

नकल अर्ज फी ..... रु.
नकल तपासणी फी ..... रु. 9/12/08
नकल फी ..... रु.
नकल फी ..... रु. 60
दवारिल फी .....
पेपर फी .....
नकल तयार करणार .....
रक्कम परत करणार .....

सही
9/12/08
उ. तहसीलदार बारामती
बारामती प्रांत

सही
28/3/08
सा. नि., भू. अ
बारामती

नगर भूमापन कार्यालय बारामती

ब म त
८९००	१८	३९
२०११

THE SEAL OF THE SUB-REGISTRAR OF BARAMATI
बारामती सब-रजिस्ट्रारचा शिक्का

बारामती वार्ड न. २ सि.स.न. ५ प्रॉपर्टी उतारा

वार्ड नं. २

832—25,000—7-37—J19
(G. R., R. D., No. 8618, dated 12-8-36.)

RULED CARD

724

C. T. S. No.

सिटी स.नं.	चौ.मीटर	
५	३३००	

चौ. मीटर
३३०० ✓

१८५ किसनदास गंगाधरदास गुजर यांनी नोंदणीकृत बक्षीसपत्र
नाव रंगीलदास गुजर

१८५	आजीपन २.६ ७-३५८	३७२७ १.०५	(H) किसनदास गंगीलदास गुजर	
	(R) ये श्री किसनदास गंगीलदास वैश्य-कुमार व लक्ष्मीबाई ऐसे व्यतीरिक्त मध्ये व्यातकुमार			
	२.६ १०६ ७-३५८			
१८१३१६			आ. उ. क्या १९५६ च्या वजन मापे कायद्याखाली भ. स. उ. क्या १९५८ अमलबजावणी कायद्यानुसार व भा. स. क्या कायद्यानुसार क्षेत्र आकारात रूपांतर केले.	

बारामती सब-रजिस्ट्रार चा शिक्का
THE SEAL OF THE SUB-REGISTRAR OF BARAMATI

बमत		
१८००	१९	३९
२०११		

Scanned by AnyScanner

१-५-५१ ८२८ ५३५
३१५५८

राजेंद्र भाऊसाहेब
ता. ३१५१८ रोकी.
सौ. उषा प्रशांतकुमार
जगताप रहिवासी -
मौजे सोमेश्वरनगर

प्रविणकुमार किसनदास गुजर

३०-८-१८
ह. नं. २ मे. भागीदार

आपन कार्यालय
बारामती

९/१२/१९०

९/१२/१९०
उपनिबंधक मुमाबाद
बारामती शहर

ब म त
१००० | २० | ३८
२०११

THE SEAL OF THE SUB-REGISTRAR OF BARAMATI
बारामती सब-रजिस्ट्रारचा शिक्का
सत्यमेव जयते

Scanned by AnyScanner

सामायी बाई. नं. २ सि.स.नं. ८ प्रॉपर्टी आरा

वार्ड नं. २

725

C. T. R. 20

632—25,000—7-37—J19
G. R., R. D., No. 9616, dated 16-9-36.]

RULED CARD

सिटी स.नं. प्रॉ.नं.
८ (२८) नं

चौ.मीटर
२७.०

[illegible] विनोदकुमार रामविलास गुप्त [illegible]
[illegible]

M.S.
14-12-61

M.S.

१८।३।६९ [illegible] १९६९ [illegible] १९९८ [illegible] २२२८ [illegible] [illegible] [illegible]

[illegible]

बमत
१००० | २७ | ३८
२०११

THE SEAL OF THE SUB-REGISTRAR OF BARAMATI
बारामती सब-रजिस्ट्रारचा शिक्का

29/11/2000	वारसाने पेढी		H) सुधा चिमणलाल गुजर निखील चिमणलाल गुजर अनिल चिमणलाल गुजर मेहुल चिमणलाल गुजर सौ. मिता मुकुंदकुमार शहा सौ. परिमल हरिश्चंद्र शहा सौ. अर्चना हेमंत सेठ दु. नि. बा. बारामती	फे.क्र. 733 प्रमाणे
19/11/2009		र.दस्त नं. 3086 दि. 24/6/2000 ने हक्क सोडून दिलेने मिता मुकुंदकुमार शहा, परिमल हरिश्चंद्र शहा व अर्चना हेमंत सेठ यांचे नावाची नोंद करणेबाबत.	दु. नि. बा. बारामती	फे.क्र. 393 प्रमाणे
23/4/2009	मा. दिवाणी कोर्ट सर बारामती यांचेकडील दि. फुल 26/01/2009 दि. 29/09/2009 चे निर्णयाप्रमाणे		H) प्रवीण किसनदास गुजर	फे.क्र. 533 प्रमाणे दु. नि., मु. अ. बारामती
28/5/08	मे. कोर्ट आदेशावरून नोंद:- मे. सिविल जज्ज जुनियर डिव्हीजन बारामती यांचे कडील रेफिल 59/06 वरील दि. 18/7/06 चे आदेशावरून व त्यामधील निकालाप्रमाणे व तसेच दि. 28/5/08 चे आदेशावरून नमूद ९ चे धारकांस नमूद ६ व 7 मधून आणि मयतांच्या वारसांची झर हक्काची नोंद करणे बाबत.			फे.क्र. 9640 28/05/08 दु. नि., मु. बारामती

Rupesh
9/12/90
दु. निबंधक मुद्रांक
बारामती

बमत
८००/२२३९
२०११

THE SEAL OF THE SUB-REGISTRAR OF BARAMATI
बारामती सब-रजिस्ट्रार का शिक्का
सत्यमेव जयते
BARAMATI

Scanned by AnyScanner

गावनी वर्षे न. २ सि. स. न. १० मॉपटी आरा

नगर भूमापन कार्यालय बारामती

कार्ड नं. २

727

RULED CARD

(G. T. 87280.)

432—25,000—1-37—J19
G. R., R. D., No. 9616, dated 18-9-36.)

सिटी स. नं.	चौ. मीटर		
१०	२८	३	

चौ. मीटर २३.४

१) लिंबराज रंगीलदास गुजर) नाडिवाले
२) ~~लिलाचंद रंगीलदास गुजर~~
३) ~~विनोदकुमार रंगीलदास गुजर~~ (अ.पा.के.न.)

रंगीलदास हरीचंद कमी
M.S.
14.12.51

~~ताबे गहाण र.म. ३०० ता. २०-८-१९६८ व रामचंद्र दोंडिबा बोत्रे कोर्ट डिक्रीचा लिलाव कारणास्तव विके घ्र.डकडे नक्त मे. ता. मेन किंमत ता. १२-१२-८० ने दुय्यम कार्य नांव~~

2015				
१२-८-५०	चटईपत्र २४ ६-३-५०	३५२२७१.०५	(H) किसनदास रंगीलदास गुजर	
	(R) चे १) किसनदास			
	२) रंगीलाल ३)			
	विनोदकुमार ४)			
	लक्ष्मीबाई ५) सरस्वती			
	बाई मध्ये स्यानुसार			
	RE 106	२-३५६		
१०/३/६५				

भा. रा. क्या १९५६ क्या कलम [illegible] नगरपालिका म. रा. व. क्या निर्णय [illegible] १९५८ कलम [illegible] कायद्यानुसार व भा. रा. क्या नाने संबंधी कायद्यानुसार [illegible] आकारावे [illegible]

(म. मु. अधिक.)

बमत
१००० २३ ३९
२०११

THE SEAL OF THE SUB-REGISTRAR OF BARAMATI
बारामती सब-रजिस्ट्रार का शिक्का

पावती RE ७१५
दि. 31५७८

(सी) प्रविणकुमार किसनदास गुजर

किसन रगीळदास
सौ. उषा, नितिनकुमार
अशोक किसनदास
यांचेवरि रजीस्टर
वारसाप्रमाणे

912190

Supescor
912190
उ. सहदुय्यम निबंधक
बारामती क्र. ४

THE SEAL OF THE SUB-REGISTRAR OF BARAMATI
बारामती सह-दुय्यम निबंधक
सत्यमेव जयते

अ म ल
६०० | २४ | ३९
२०११

Scanned by AnyScanner

बारामती वार्ड २ सि.स.न. ५७९ प्रॉपर्टी उतारा

वार्ड नं. २
RULED CARD 1332

C. T. 9/20.

[illegible] सि.स.नं.

	सी. आर. १४९-० चौ. मीटर	

१ किसनदास रंगीलदास गुजर
२ विनायक रंगीलदास गुजर
३ विनोदकुमार रंगीलदास गुजर

[illegible] M.S. 14/12/5

	वाणीपत्र २ क	(१) किसनदास रंगीलदास गुजर		
	३६२२७७१.०५ (२) ६-३-५८			
	१ किसनराम (२)			
	चिमणलाल (३) किशोर			
	कुमार १ लक्ष्मीबाई			
	१ सरस्वतीबाई मध्ये			
	त्यानुसार			
	२९ १०८			

[illegible]

ब म त
१९०० रु ३९
२०११

THE SEAL OF THE SUB-REGISTRAR OF BARAMATI

(1) अशोक कुमार किसनदास गुगर

किसनदास गुगर

४ वारस

किसनदास गुगर
प्रकाशकुमार अशोककुमार
सौ. उषा पुरुषोत्तम गुगर
यांचे मार्फत मुखत्यार

दस्तऐवज नं. ...
दस्तऐवज प्रकार ...
दस्तऐवज ...
दस्तऐवज ...
दस्तऐवज ...
किंमत ...
दस्तऐवज तयार करणार ...
दस्तावेज करणार ...

9/12/90

Supersed
9/12/90

उपनिबंधक मुळशी
बारामती क्र. ...

ब म ती
१८०० | २५३८
२०११

THE SEAL OF THE SUB-REGISTRAR OF BARAMATI
बारामती सब-रजिस्ट्रार का शिक्का

बारामती वार्ड 2 सि.स.न. 460 प्रॉपर्टी 3 पारा

वार्ड नं. 2 **1333** C. T. S. No.

RULED CARD

(Form No. 007—57—J12
Gen. D., No. 8616, dated 16-9-26.)

नगर भूमापन कार्यालय बारामती

[illegible]	[illegible]	

1 किसनदास रंगीलदास गुजर
2 विठ्ठलदास रंगीलदास गुजर
3 विनोद कुमार रंगीलदास गुजर
[illegible] नं. 1 [illegible]
M.S.
14/12/51

रंगीलदास गुजर [illegible]
[illegible] मुंबई नं. 1 [illegible]
[illegible] [illegible]
[illegible] [illegible]

वार्ड	वाटणीपत्र रु. [illegible]	(1) किसनदास रंगीलदास गुजर	
	(2) 1) किसनदास		
	2) चीमणलाल 3) विनोद		
	कुमार 4) लक्ष्मीबाई		
	5) सरस्वतीबाई मध्ये		
	समानुसार		

[illegible] मा. उ. [illegible] १९५६ [illegible] भूमापन कार्यालय [illegible] मा. [illegible] बारामती [illegible]
[illegible] १९५८ [illegible] भूमापन [illegible] केले.

THE SEAL OF THE SUB-REGISTRAR OF BARAMATI
बारामती सब-रजिस्ट्रार का शिक्का

ब	म	ती
[illegible]	[illegible]	[illegible]
२०११		

Scanned by AnyScanner

नगर भूमापन कार्यालय
बारामती

१) अशोककुमार किसनदास गुजर

१ ज.

१.८४५१ क्षेत्र ५१५ / ३१५५५१

किसनदास रंगाजिवाल
प्रवीणकुमार अशोक
सौ. उषा किसनदास
गुजर यांचे मध्यमि
शर्तीचे वाटपाने.

[illegible]	
नकल तयार दि.	9/2/90
नकल दिली दि.	
नकल फी	80/-
[illegible]	
पेर फी	
नकल तयार करणार	
[illegible] करणार	

Superseal
9/2/90
उपअधीक्षक भूमापक
बारामती शहर

THE SEAL OF THE SUB-REGISTRAR OF BARAMATI
बारामती उप-रजिस्ट्रारचा शिक्का
सत्यमेव जयते

ब	म	ती
१९	०२	३९
२०११		

Scanned by AnyScanner

शामतो : वर्ष. न. २ सि.स.न.५८७ प्रॉपर्टी आयडी

पाडा नं. 2

RULED CARD

1334

C. T. S. No.

832—20,000—7-57—J19
[G. R. D., No. 8616, dated 16-9-26.]

१ किसनदास रंगीलदास गुजर
२ चिमणलाल रंगीलदास गुजर
३ विनोदकुमार रंगीलदास गुजर
(अ.भ.न. नं. 1) रांडाचे इगांसोन कमा

M.S.
14/12/51

रंगो नारायण गुजर हे मा. ७.३.५८ रोजी मयत झाले मुले १ ते ३ यांनी मोकळे मि. मध्ये मिळकती वारसाने हस्तांतर केल्या

W 2025
२०.

(1) किसनदास रंगीलदास गुजर

वारसीपत्र न. ३. 3622009-05 (R) चे ७-३-५८ १) किसनदास २) चिमणलाल ३) विनोद कुमार ४) लक्ष्मीबाई ५) सरस्वतीबाई मध्ये त्यानुसार RE 106/P-358		

(पुरवणी पत्र)

P.T.O.

बमत
१८००/२९/३९
२०११

THE SEAL OF THE SUB-REGISTRAR OF BARAMATI
बारामती सब-रजिस्ट्रार चा शिक्का
सत्यमेव जयते

Scanned by AnyScanner

नगर भूमापन कार्यालय

बा.नं.२ सि.स.नं. ५६ लगत

C. T. B 21 e.

C. P. K.-(J) Ca 52-20,000—2,55.
C. R., R. D., No. 8616, dated 16-2-26.)

PLAIN CARD

R B

[illegible]	रु. ८००/- पैकी पूर्वी बाजूची [illegible] [illegible] [illegible] [illegible] RE [illegible] [illegible]	M साहेबलाल हसन पटेकर	[illegible]

भा. स. कायदा १९५६ चे कलम [illegible] नगरभूमापन कार्यालयात म. रा. स. कायदा १९५० अन्वये [illegible] कार्यक्रमाद्वारे म. भा. स. कायदा याचे संबंधी [illegible] कार्यक्रमाद्वारे सेव आकारात रुपांतर केले.

[illegible]

[illegible]

[illegible] RE [illegible] (M) [illegible] [illegible]

[illegible] संगीतराव सुगर

[illegible] [illegible]

[illegible] [illegible] सुगर

[illegible] आपल्याकडील [illegible] बाबत पुरावा.

[illegible] [illegible] [illegible] साहेबलाल हसन पटेकर [illegible] बारामती, [illegible]

[illegible] [illegible] [illegible] [illegible]

P.T.O.

THE SEAL OF THE SUB-REGISTRAR OF BARAMATI
बारामती सब-रजिस्ट्रारचा शिक्का
सत्यमेव जयते

ब म त		
८००	३०	३८
२०११		

Scanned by AnyScanner

नगर भूमापन कार्यालय
बारामती

Regd
912/90

बारामती

912/90

Superscd
912/90
नगरभूमापन
बारामती

THE SEAL OF THE SUB-REGISTRAR OF
उप-रजिस्ट्रार का शिक्का
BARAMATI

Scanned by
AnyScanner

बारामती नगर परिषद, नियोजन प्राधिकरण.

आ :- १) महाराष्ट्र शासन राजपत्र जानेवारी १०,१९८०

२) महाराष्ट्र प्रादेशिक व नगररचना अधिनियम १९६६ चे कलम ४४ व महाराष्ट्र नगरपालिका अधिनियम १९६५ चे कलम १८९

३) अर्जदार यांचा जबाब ता.

४) ओव्हरसियर यांचा रिपोर्ट ता.

सुधारित -: प्रारंभ प्रमाण-पत्र :-

174

अर्ज क्रमांक प्रारंभ पत्राचा क्रमांक 38/2006-07 दिनांक 23/2/2007

अर्जदार श्री. अशोककुमार किसनदास गुजर, प्रविण किसनदास गुजर यांना

बारामती नगरपरिषदेच्या कक्षेतील घर क्रमांक सि. स. न. ५७९, ५८०, ५८१, ९५, शीट नं. ३० वार्ड नं. 2

ज्या तुमचे मालकीच्या जमिनीमध्ये तळ-मजला, पहिला-मजला, दुसरा-मजला, सेप्टीक मध्दतीचा संडास विशेष फेरबदल व ~~दुरुस्त्या च~~ बांधकाम करण्यास परवानगी मिळणेकरिता तुम्ही दिनांक 29/12/2006 नी सादर केलेल्या अर्जावरुन तुम्हांस पुढील शर्तीस अधिन राहुन सोबतच्या मंजूर नकाशा वरहुकुम बांधकाम सुरु करण्यासाठी प्रमाण-पत्र देणेत येत आहे.

१) हे प्रमाण-पत्र दिल्याचे तारखेपासून एक वर्ष पर्यंत वैद्य राहील. एक वर्षात काम पूर्ण न झाल्यास मुदत संपण्यापूर्वी परवानगी आदेशाने नुतनीकरण करुन घेणे बंधनकारक आहे.

२) मंजूर नकाशानुसार दिलेल्या परवानगी व्यक्तिरिक्त जादा कोणतेही बांधकाम करता येणार नाही. अथवा नियोजन प्राधिकरणाच्या (मुख्याधिकारी यांच्या) लेखी व स्पष्ट परवानगी वाचून कोणत्याही फेरबदल करता येणार नाही.

३) जो त्यापर्यंत काम झाल्यावर नगरपरिषद ओव्हरसियर यांचेकडून चेक करुन घेऊन प्लिंथ सर्टिफिकेट घेतल्याशिवाय पुढील काम करु नये अन्यथा आपली परवानगी स्थगीत ठेवण्यात येईल.

४) बांधकाम केवळ स्वतःच्या मालकी हक्काप्रमाणे केले पाहिजे मालकी हक्काबद्दल कोणताही वाद उपस्थित झाल्यास त्यास नगर परिषद जबाबदार राहणार नाही.

५) प्रस्तुत प्रारंभ प्रमाणपत्राव्दारा देण्यात आलेली परवानगी रद्द करण्याचा अथवा त्यामध्ये सुधारणा व फेरबदल करण्याचा अधिकार महाराष्ट्र प्रादेशिक व नगर रचना अधिनियम १९६६ अन्वये राखून ठेवला आहे.

६) जागा बिगरशेती झाल्याशिवाय बांधकाम सुरु करु नये.

७) बारामती शहराच्या मंजूर नगररचना योजनेनुसार विकास आराखड्यानुसार बांधीत झालेली व सोबतच्या मंजूर नकाशात ~~दि २००७~~ ने दर्शविलेले क्षेत्र खुले ठेवावे त्यात कोणतेही बांधकाम करता येणार नाही.

८) बांधकाम पूर्ण झाल्यावर एक महिन्याच्या आत नियोजन प्राधिकरण मुख्याधिकारी यांचेकडे लेखी अर्ज करुन वापरणेसाठी परवानगी अर्ज मिळवावा अशा वापर परवान्याखेरीज जागेचा वापर सुरु करता येणार नाही केल्यास तो महाराष्ट्र प्रादेशिक व नगररचना अधिनियम १९६६ मधील तरतुदीनुसार कायदेशीर कारवाई केल्यानंतर दंडाची आकारणी होईल.

९) इमारतीच्या आवारात कमीत कमी — झाडे लावून त्याची जोपासना करावी.

१०) रस्तेवर बांधकामाचे साहित्य ठेवून रस्तेवर अडथळा करु नये.

११) नियोजन बांधकाम भुकंपरोधक करण्याचे दृष्टीने सक्षम स्थापत्य अभियंत्याकडून त्याचे भारतीय मालक संस्थेने प्रमाणित केल्याप्रमाणे नकाशे परवाना धारकाने प्राप्त करुन त्याची प्रत नगरपरिषदेकडे दाखल करावी. व त्या आराखड्याप्रमाणे सदर अभियंत्याच्या देखरेखीखाली बांधकाम पुर्तता करुन घेण्याची जबाबदारी अर्जदारावर राहील.

१२) इमारतीच्या टेरेसवरील पावसाचे पाणी जमिनीत सोडणे व जिरवणेची स्वतंत्र व्यवस्था करण्याचे शर्तीवर (Rain Water Harvesting) ~~१३) आपण दिनांक ५/१०/२००६ रोजी चा आर्किटेक्ट देसाईकडील खरे नकाशामधे सोन्ले रस्तार करुन दिलेली आहे आपण अ.१५०/१ बांधकाम करीत आहे~~

१४) दिनांक १८/१०/२००६ अन्वये दिलेली ओव्हर प्रत - नगर भुमापन अधिकारी सो. बारामती. क्र २२/२००६-०७ या अ.१२१ ~~क्षेत्र मोजणी आलेली आहे~~

मुख्याधिकारी आणि नियोजन प्राधिकरण
बारामती नगरपरिषद, बारामती.

ब म त
८००/३२/३९
२०११

THE SEAL OF THE SUB-REGISTRAR OF BARAMATI
बारामती सब-रजिस्ट्रारचा शिक्का
सत्यमेव जयते

Scanned by AnyScanner

BARAMAT MUNICIPAL COUNCIL
BNP / Karya-14/ 515 /2010-11
Date :- 7/5/2011

APPENDIX – F
(Bye – law No. 14.1)

OCCUPANCY CERTIFICATE

From :

Chief Officer,
Baramati Municipal Council
Baramati,

To,
Shri.Ashokkumar kisandas Gujar,
Shri.Pravin Kisandas Gujar
Baramati,Tal,Baramati Dist, Pune

Ref : 1) Application From Shri Ashokkumar kisandas Gujar, Shri.Pravin Kisandas Gujar Baramati.Tal,Baramati Dist, Pune Dated 19 / 7 /2010
2) Building Permission Order No,34 2006-07 Dated 23/ 2 /2007

Sir,

This is to certify that the development work Basement, Ground Floor First and Second Floor Building in Ward No 2 C.T.S.No 6,7,8,10 & 579,580,581 completed under supervision of Nandita S. Shah Baramati is permitted to occupy on the fullfilment of following grounds :-

1) Completion Certificate Submited By Nandita S. Shah & Architects Baramati
2) Structural Certificate Submited by Hansal Parikh and Associates Structrul Consultants Engineer, Pune
3) Applicants Affadavit Dated 25 / 06 /2010
4) Applicants Affadavit Dated 28/4/2011

BARAMATI MUNICIPAL COUNCIL BARAMATI

(Ravi Pawar)
Chief Officer,
Baramati Municipal Council,

Copy to :
House Tax Department,B.M.C.

E:\Old HDD Data\My Documents\Gaikwad\civil vdg.doc-735

ब म त
१००/३३/३८
२०११

THE SEAL OF THE SUB-REGISTRAR OF BARAMATI

Scanned by AnyScanner

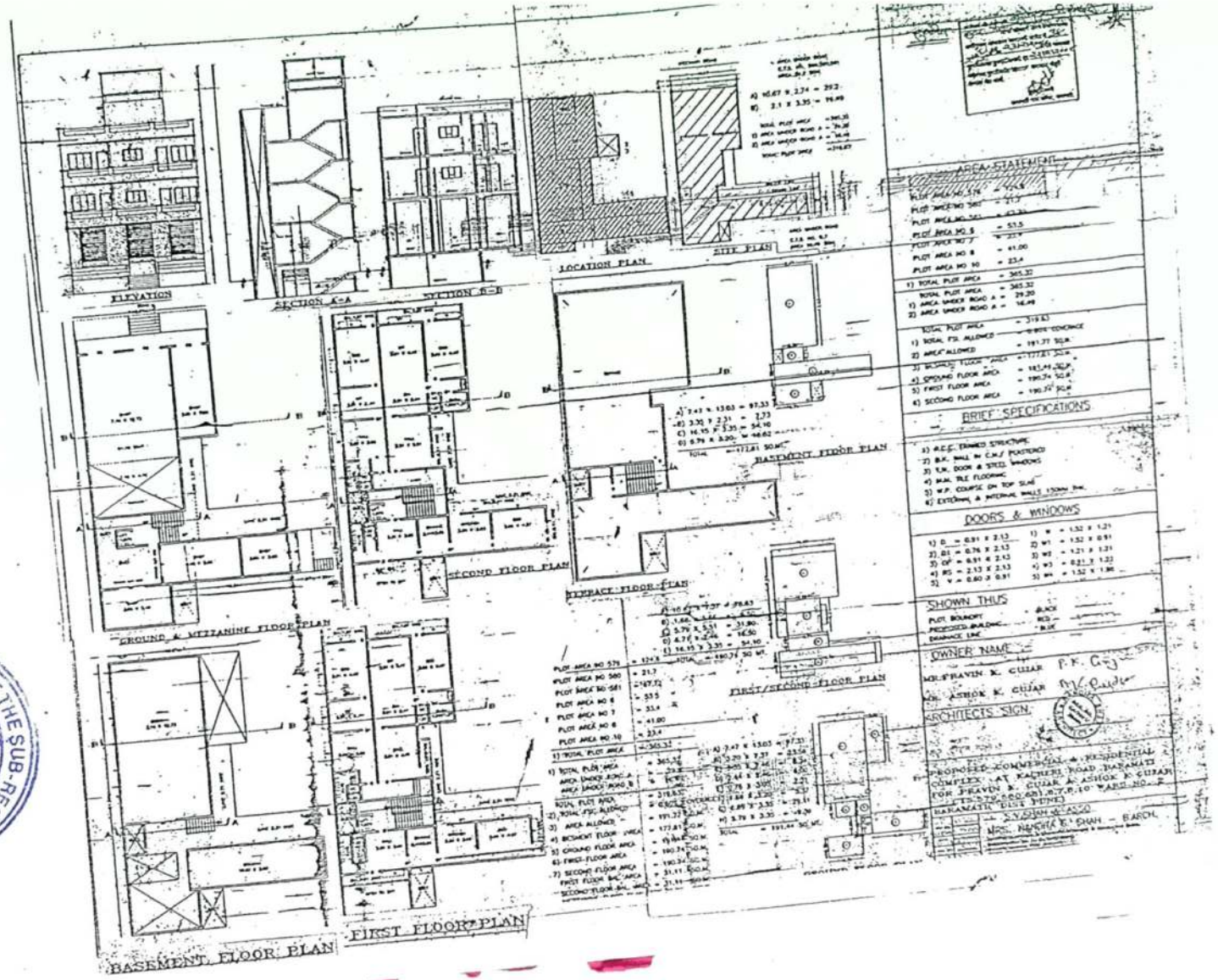

THE SEAL OF THE SUB-REGISTRAR OF BARAMATI
बारामती
क्रमांक
दिनांक
२०१५

Scanned by AnyScanner

दो०११४

Election Commission of India
भारत निर्वाचन आयोग
IDENTITY CARD
ओळखपत्र

MT/0043/0255/264264

Elector's Name
मतदाराचे नाव

Gujar Pravinkumar
गुजर प्रविणकुमार

Father's/Mother's/
Husband's Name Kisandas
वडील/आई/पतिचे नाव किसनदास

Sex M लिंग पु

Age on 1.1.94
1.1.94 रोजी वय 41

भारत निर्वाचन आयोग
Election Commission of India
ओळखपत्र
IDENTITY CARD

CRM2278885

मतदाराचे नांव : अशोककुमार किसनदादा गुजर
Elector's Name : Ashokkumar Kisanadas Gujar

वडीलांचे नांव : किसनदादा गुजर
Father's Name : Kisanadas Gujar

लिंग : पु Sex : M

1/1/2006 रोजी वय
Age as on 1/1/2006 : 50

Address/ पत्ता
190
Shakarbari(B.N.P.)
Tal. Baramati Dist. Pune
१९०
शाकंबरी(बा.न.पा.)
ता. बारामती जि. पुणे

Electoral Registration Officer
मतदार नोंदणी अधिकारी

For 255 Baramati Assembly Constituency
२५५ बारामती विधानसभा मतदारसंघा करिता

Place/स्थळ Baramati बारामती

Date/दिनांक 10/11/94

This card may be used as an identity card under different Government schemes.
हे पत्र शासनाच्या विविध योजनांसाठी ओळखपत्र म्हणून उपयोगात आणता येईल.

CRM2278885

पत्ता 190, कचेरी रोड(शाकं बरी वार्ड),
बारामती
गाव बारामती
तालुका बारामती
जिल्हा पुणे- 413102

Address 190, Kacheri Rd(Shak Bari Vard),
Baramati
Village Baramati
Taluka Baramati
District Pune- 413102

मतदार नोंदणी अधिकारी
255-बारामती विधानसभा मतदारसंघा करिता
Electoral Registration Officer
For 255-Baramati Assembly Constituency

स्थळ : बारामती
Place : Baramati
दिनांक / Date : 5/2/2007

हे पत्र शासनाच्या विविध योजनांसाठी ओळखपत्र म्हणून उपयोगात आणता येईल.
This card may be used as an Identity Card under different Government Schemes 74/91

The Dy.Ex..Engineer
M.S.E.D.C.Ltd.,Baramati

ब म ता
१८००/BY/BE
२०११

THE SEAL OF THE SUB-REGISTRAR OF BARAMATI
बारामती सब-रजिस्ट्रारचा शिक्का

Scanned by AnyScanner

भारत निवडणूक आयोग
Election Commission of India
ओळखपत्र
IDENTITY CARD

RM1500917

राचे नांव : दिलीप राजाराम घाळे
ctor's Name : Dilip Rajaram Ghale

लांचे नांव : राजाराम घाळे
her's Name : Rajaram Ghale

: पु Sex : M

1/2006 रोजी वय : 44
ge as on 1/1/2006 :

Election Commission of India
भारत निवडणूक आयोग
IDENTITY CARD
ओळखपत्र

MT/0043/0255/309508

Elector's Name
मतदाराचे नाव

Keskar Vishwanath
केसकर विश्वनाथ

Father's/Mother's/
Husband's Name Genaba
वडील/आई/पतिचे नांव गेनबा

Sex M लिंग पु

Age on 1.1.95
1.1.95 रोजी वय 45

CRM1500917

पत्ता 2333, श्रावण गल्ली,
बारामती
गाव बारामती
तालुका बारामती
जिल्हा पुणे- 413102

Address 2333, Shravan Lane,
Baramati
Village Baramati
Taluka Baramati
District Pune- 413102

E.R.O. 255, Baramati A.C.

मतदार नोंदणी अधिकारी
255-बारामती विधानसभा मतदारसंघा करिता
Electoral Registration Officer
For 255-Baramati Assembly Constituency

स्थळ : बारामती
Place : Baramati
दिनांक/Date : 29/1/2007

हे पत्र शासनाच्या विविध योजनांसाठी ओळखपत्र म्हणून उपयोगात आणता येईल.
This card may be used as an Identity Card under different Government Schemes 0046/ 1236

Address/ पत्ता
155-3
Dorlewadi
Tal.Baramati Dist.Pune
१५५-३
डोर्लेवाडी
ता.बारामती जि.पुणे

E.R.O. 255 Baramati

For 255 Baramati
२५५ बारामती

Electoral Registration Officer
मतदार नोंदणी अधिकारी
Assembly Constituency
विधानसभा मतदारसंघा करिता

Place/स्थळ Baramati बारामती
Date/दिनांक 8/1/95

This card may be used as an identity card under different Government schemes.
हे पत्र शासनाच्या विविध योजनासाठी ओळखपत्र म्हणून उपयोगात आणता येईल.

ब म द
रजिस्टर
२०११

THE SEAL OF THE SUB-REGISTRAR OF BARAMATI
सत्यमेव जयते

Scanned by AnyScanner

ओळख देणार यांचा गोषवारा

१)

फोटो

सही व अंगठा

नांव :- श्री. मिलिंदनाथ गोनबा केराकर

पत्ता:- डुमनडी

घर नं. /गल्ली :- ----------

पेठ/वसाहत :- ----------

गांव :- डुमनडी

तालुका :- बारामती

जिल्हा :- पुणे

२)

फोटो

सही व अंगठा

नांव :- श्री. दिलीप रामराम धावे

पत्ता:- कसबा गल्ली, बारामती

घर नं. /गल्ली :- ----------

पेठ/वसाहत :- ----------

गांव :- बारामती

तालुका :- बारामती

जिल्हा :- पुणे

ब म ती

१८०० | ३७ | ३८

२०११

THE SEAL OF THE SUB-REGISTRAR OF BARAMATI

बारामती सब-रजिस्ट्रारचा शिक्का

सत्यमेव जयते

Scanned by AnyScanner

/2011	दुय्यम निबंधकः
3:36 am	बारामती

दस्त गोषवारा भाग-1

नमत
दस्त क्र 8900/2011
3 / 3

त क्रमांक : 8900/2011

ताचा प्रकार : अभिहस्तांतरणपत्र

क्र.	पक्षकाराचे नाव व पत्ता	पक्षकाराचा प्रकार	छायाचित्र	अंगठ्याचा ठसा
1	नावः किशोर ऊर्फ किशोरकुमार जिनदत्त शहा - - पत्ताः घर/फ्लॅट नं: - गल्ली/रस्ताः - ईमारतीचे नावः - ईमारत नं: - पेठ/वसाहतः - शहर/गावः महावीरपथ तालुकाः बारामती पिनः - पॅन नम्बरः -	लिहून घेणार वय 52 सही		
2	नावः प्रविण ऊर्फ प्रविणकुमार किसनदास गुजर - - पत्ताः घर/फ्लॅट नं: - गल्ली/रस्ताः - ईमारतीचे नावः - ईमारत नं: - पेठ/वसाहतः - शहर/गावः कचेरीरोड तालुकाः बारामती पिनः - पॅन नम्बरः -	लिहून देणार वय 60 सही		
3	नावः अशोक ऊर्फ अशोककुमार किसनदास गुजर - - पत्ताः घर/फ्लॅट नं: - गल्ली/रस्ताः - ईमारतीचे नावः - ईमारत नं: - पेठ/वसाहतः - शहर/गावः सदर तालुकाः - पिनः - पॅन नम्बरः -	लिहून देणार वय 54 सही		

THE SEAL OF THE SUB-REGISTRAR OF BARAMATI

Scanned by AnyScanner